UEDP5　電動ダブルアクションミニポリッシャーφ72

3”Cordless Mini　Double Action Polisher

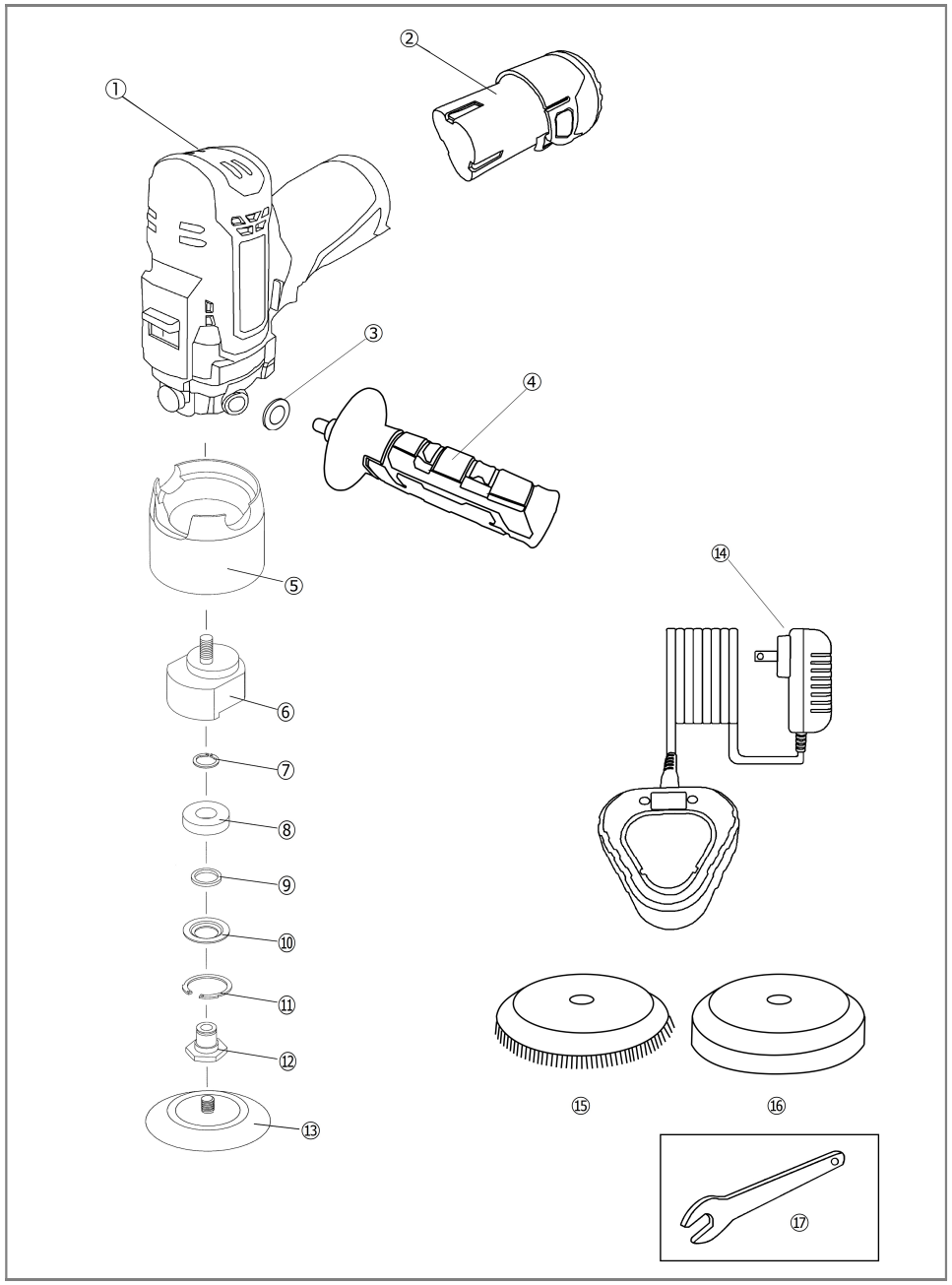

部品表/PARTS　LIST

2310

Index No.	品番 Code	品名	Description		員数 Req'd	定価
1	EP83A010SET	ボデーモーターセット	Body Motor set		1	30,000
2	ECO75200	バッテリー	Battery		1	オープン
3	EP83A002-2	ワッシャー（M8）	Wahser		1	100
4	EP83A002	サイドハンドル	Side　Handle		1	1,500
5	EP83A099	スカート(黒)	Skirt		1	2,000
6	EP83A090	バランサー	Balancer		1	4,800
7	2577	丸S形止め輪	Retaining Ring	ISTW-12	1	160
8	4369	ベアリング	Ball Bearing	6001 2RD	1	936
9	4412	フェルトリング	Felt　Ring		1	220
10	4413	フェルトカバー	Felt　Cover		1	432
11	4424	丸R形止め輪	Retaining Ring	IRTW-28	1	210
12	4484	バランサーシャフト	Balancer Shaft		1	2,520
13	5544	MPパット(R)φ72	Velcro Pad φ72		1	2,400
14	ECO75100	充電器(コード付き)	Charger(Power Cord)		1	オープン
15	5510	ウールバフφ80×15	Wool Buff		1	770
16	5621	ウレタンバフφ90×15	Wretan Buff		1	770
17	3143	チャックレンチ	Spanner　Wrench	22mm	1	660

（予告なく仕様変更することがあります）　*Parts may be changed with/without notice.