U-85V　色ハギサンダー（ポリッシャー）φ123mm
5"Vertical Sander/Polisher

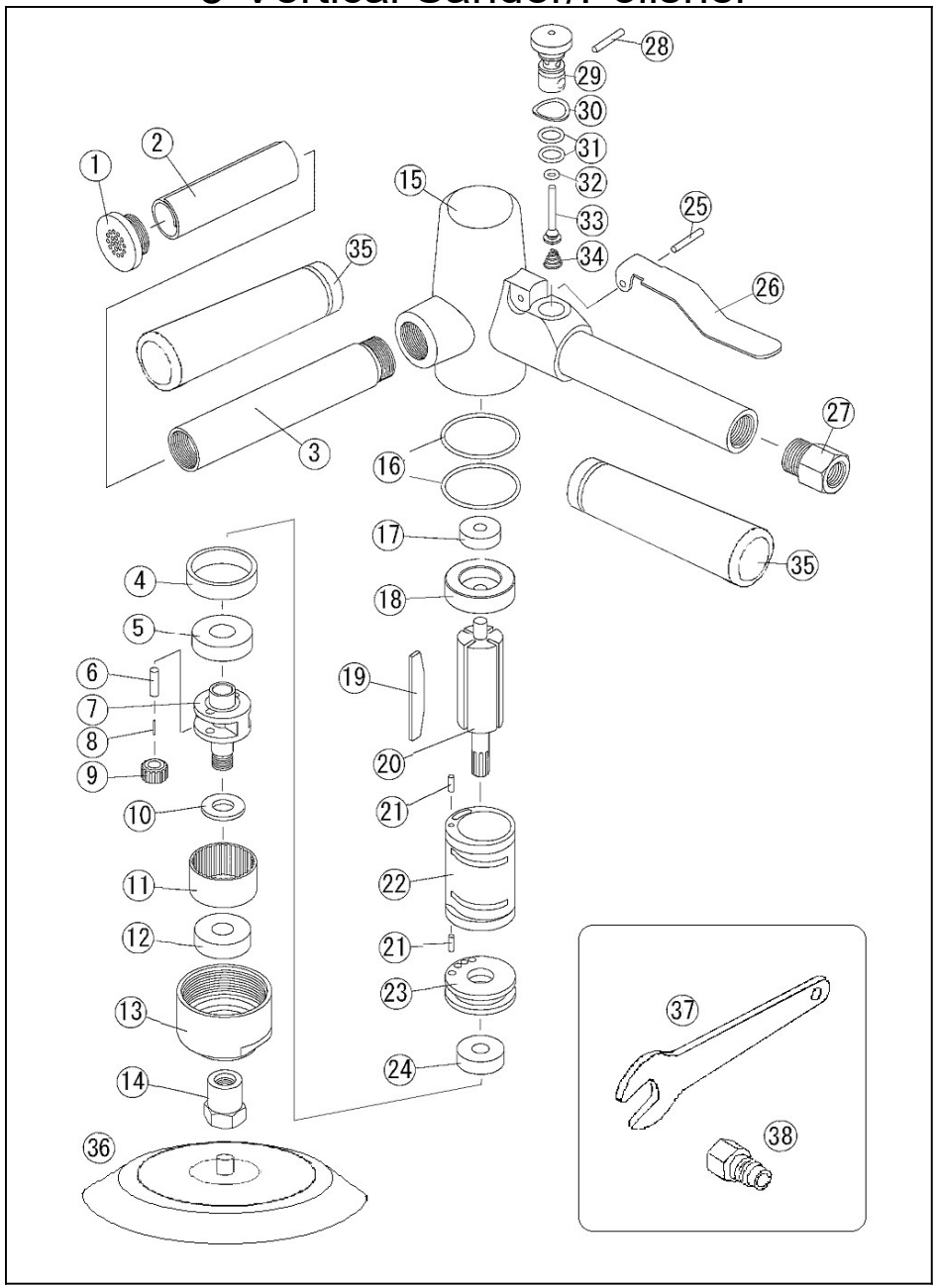

部品表/PARTS　LIST

2210-1

Index No.	品番 Code	品名	Description		員数 Req'd	定価
1	7104	マフラー	Muffler		1	1,320
2	7123	マフラーシート	Muffler sheet		1	330
3	7101	サイドハンドル	Side Handle		1	1,512
4	7105	ベアリングガイド	Bearing guide		1	1,056
5	2450	ベアリング	Ball Bearing	6001ZZ	1	900
6	2453	ニードルローラー	Needle roller	φ4X13.7	2	130
7	7117	スピンドル	Spindle		1	4,296
8	3499	ニードルローラー	Needle roller	φ1X7.8	30	40
9	7112	アイドルギヤ	Idle Gear		2	2,184
10	7110	スペーサー	Spacer		1	432
11	7111	インターナルギヤ	Internal gear		1	3,096
12	3256	ベアリング	Ball Bearing	6000ZZ	1	864
13	7107	クランプナット	Clamp nut		1	3,708
14	7109	先端ナット	Screw joint		1	756
15	7100	ボデー	Housing	85V	1	6,360
16	7016	O-リング	O-Ring	AS568-027	2	300
17	3310	ベアリング	Ball Bearing	626ZZ	1	720
18	7037	リヤプレート	Rear End Plate		1	3,000
19	7115	ベーン	Vane		4	440
20	7106	ローター	Rotor		1	7,344
21	7120	スプリングピン	Spring pin	φ2.5x8	2	100
22	7116	シリンダー	Cylinder		1	7,344
23	7036	フロントプレート	Front End Plate		1	3,096
24	3464	ベアリング	Ball Bearing	608ZZ	1	720
25	2491	スプリングピン	Spring pin	φ3x20	1	60
26	7114	レバー	Throttle lever		1	960
27	7108	インレットブッシング	Air Inlet Bushing		1	756
28	2167	ニードルローラー	Needle roller	φ3X19.8	1	160
29	7102	バルブ	Valve		1	2,400
30	4009	ウェーブワッシャー	Wave wahser	WW-12	1	80
31	7119	O-リング	O-Ring	KS-7	2	100
32	7118	O-リング	O-Ring	KS-2	1	100
33	7103	バルブステーム	Valve stem		1	720
34	7113	バルブスプリング	Valve spring		1	165
35	7121A	グリップカバー	Grip cover		2	504
36	5547	Bパット（MP）φ123x15	Pad (MP)φ123x15		1	3,900
37	3113	チャックレンチ	Spanner Wrench	11mm/17mm	1	648
38	5000	カプラ	Coupler	PM1/4	1	420

（予告なく仕様変更することがあります）　　*Parts may be changed with/without notice.