U-551D,U-551SD ダブルアクションサンダー（吸塵式）

5" Double Action Sander, dust extraction

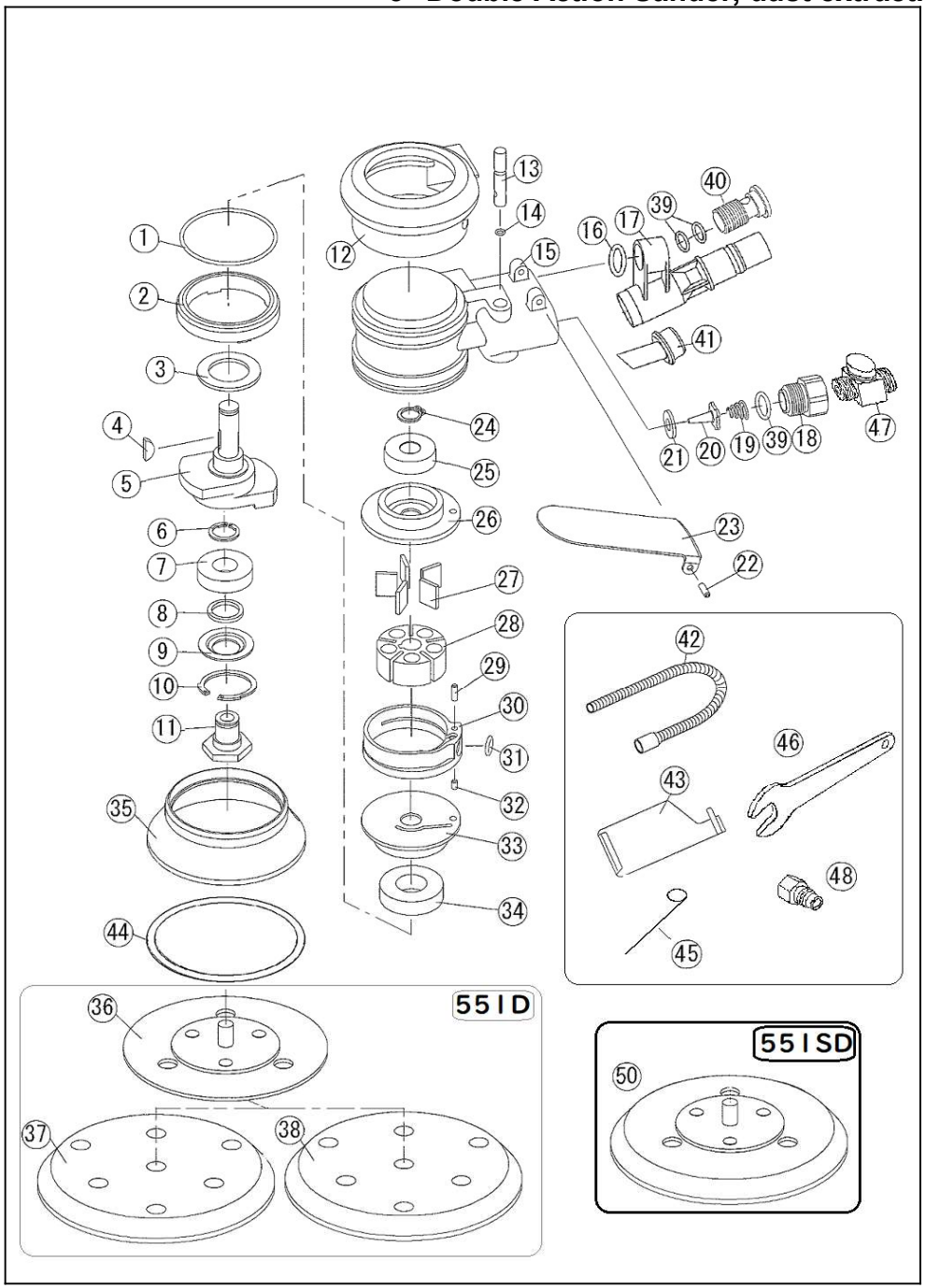

部品表/PARTS LIST

2210

	Index No.	品番 Code	品名	Description		員数 Req'd	定価
	1	4421	O-リング	O-Ring	AS568-032	1	260
	2	4492	ロックリング	Lock ring		1	1,512
	3	4410	ダストシール	Dust seal		1	120
	4	1427	半月キー	Woodruff key		1	156
	5	4483	シャフト	Shaft		1	7,560
	6	2577	丸S形止め輪	Retaining ring	ISTW-12	1	160
	7	4369	ベアリング	Ball Bearing	6001 2RD	1	936
	8	4412	フェルトリング	Felt ring		1	220
	9	4413	フェルトカバー	Felt cover		1	432
	10	4424	丸R形止め輪	Retaining ring	IRTW-28	1	210
	11	4484	バランサーシャフト	Balancer shaft		1	2,520
	12	4401	ボデーカバー	Housing cover		1	1,632
	13	4414	バルブステーム	Valve stem		1	660
	14	4420	O-リング	O-Ring	SS-040	1	110
	15	4482	ボデー(赤	Housing(Red	54	1	7,440
	16	2211	O-リング	O-Ring	P-11	1	100
	17	4434	エキゾーストボデー	Exhaust diffuser		1	3,840
	18	4419	インレットブッシング	Air Inlet Bushing		1	864
	19	4418	バルブスプリング	Valve spring		1	170
	20	4416	チップバルブ	Chip valve		1	660
	21	4415	シールワッシャー	Seal washer		1	550
	22	1449	スプリングピン	Spring pin	φ3x10	2	100
	23	4417	バルブレバー	Valve lever		1	960
	24	3253	軸用C形止め輪	Retaining ring	STW-10	1	110
	25	3256	ベアリング	Ball Bearing	6000ZZ	1	864
	26	4404	リヤプレート	Rear End Plate		1	2,976
	27	4446	ベーン	Vane		5	530
	28	4454	ローター	Rotor		1	5,136
	29	2668	スプリングピン	Spring pin	φ3x10	1	90
	30	4452	シリンダー	Cylinder		1	7,416
	31	5002	O-リング	O-Ring	KS-5	1	100
	32	2550	スプリングピン	Spring pin	φ3x5	1	110
	33	4403	フロントプレート	Front End Plate	55	1	2,976
	34	4425	ベアリング	Ball Bearing	6002ZZ	1	864
	35	4488	リップシール	Lip seal	for 54.54D	1	3,600
551D	36	5902D	551Dパッドベース（吸塵	551D Pad base	φ105	1	2,500
551D	37	5901	551MPハードパッド（穴有	5" Velcro hard pad with holes	φ123黄色	1	1,700
551D	38	5899	551MPソフトパッド（穴有	5" Velcro soft pad with holes	φ123グレー	1	1,700
	39	4438	O-リング	O-Ring	S-14	3	110
	40	4436	エキゾーストプラグ	Exhaust plug		1	888
	41	4486	エキゾーストアダプター	Exhaust adaptor		1	1,260
	42	4443	吸塵ホース	Dust collection hose	φ19×1.6m	1	2,700
	43	4445	吸塵袋	Dust collection bag		1	2,600
	44	4487	ダストシール	Dust seal		1	456
	45	4395	エキゾーストクリーナー	Exhaust cleaner		1	130
	46	3143	チャックレンチ	Spanner Wrench	22mm	1	660
	47	4362	スピコン	Speed controller		1	1,700
	48	5001G	カプラ	Coupler		1	420
551SD	50	5563	551DMP一体パット	Velcro all-in-one pad with holes	φ123	OP	3,900

（予告なく仕様変更することがあります）

*Parts may be changed with/without notice.